boire un verre (ou deux)
après (ou avant) le sport
ou juste comme ça

manger des produits
de nos fermes et
*de notre boucherie**

**ou de partenaires producteurs*
sélectionnés

bistro pilko

les horaires de la cuisine
se trouvent en dernière page
de cette carte

pour manger

les pizzas

ROCKY'S PIZZA MARGHERITA 14
Mozzarella, Sauce tomate

ROCKY'S PIZZA 4 FROMAGES 16
Telggio, Scamorza, Gorgonzola, Emmental

ROCKY'S PIZZA PROSCIUTTO 16
Prosciutto, champignons

grignotages

LES NACHOS 10
sauce Cheddar, jalapenos

PORTION D'OLIVES 4.5
olives provençales

PORTION DE FROMAGE 8
moutarde de Dijon, sel de céleri

SAUCISSON MAGEROTTE 9
servi sur planchette

HOUMOUS DU MOMENT 9
crackers & zaatar

les snacks

FRUIT DU JOUR 1.5

CHIPS LUCIEN 3

POPCORN LUCIEN 3.5

FULFIL PROTEIN BAR 4

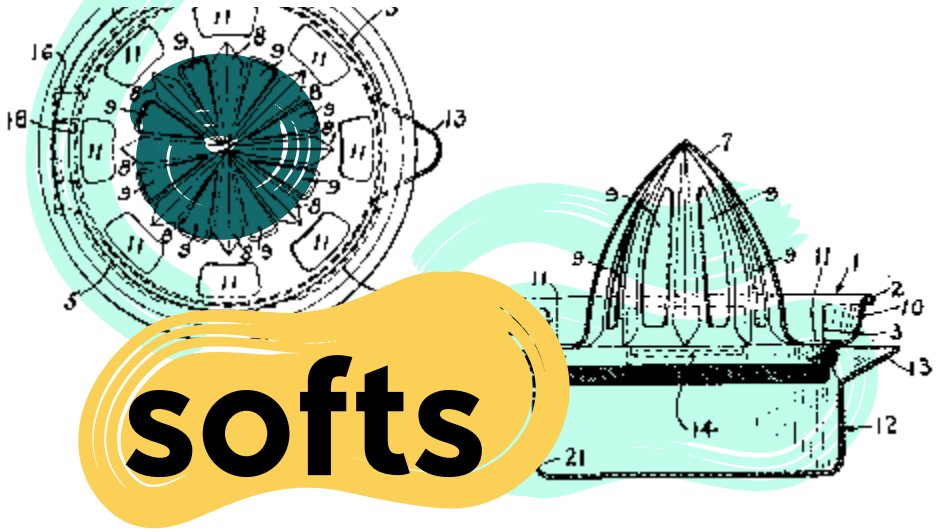

softs

Lemonaid+ 4.50
Lime / Ginger / Blood Orange

Charitea Maté 4.50

Kult Water Kefir 4.50
Passion & Hops / Ginger & Lemon / Yuzu & Mandarin

Kazidomi Kombucha 5.50
Passion / Lemon & Ginger

Vit Hit 5.50
Perform (Mango & Passion Fruit) / Boost (Berry)

Eau Bru 25 cl | 50cl ..... 3.00 | 6.00
Plate / Pétillante

Minute Maid 3.00
Orange / Pomme

Coca Cola 3.00
Original / Zero

Sprite 3.00

Fanta 3.00

Ice Tea 3.00
Original / Peach

Schweppes Tonic 3.00

Aquarius 3.50
Lemon / Red Peach / Orange

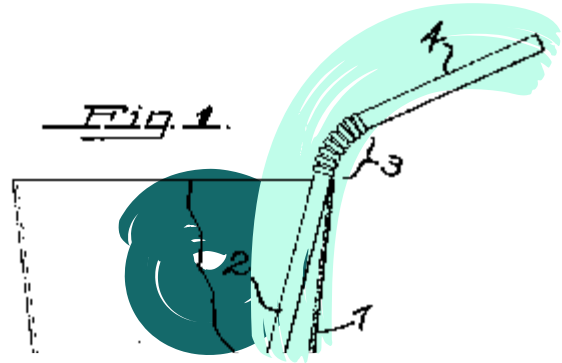

Red Bull 4.50
Original / Sugar-free

Fever Tree 4.50
Tonic / Mediterranean Tonic / Ginger Beer
Pink Grapefruit / Raspberry & Rhubarb

Un Chose 5.00
Tonic, Pamplemousse Rose Bio Pajottenlander

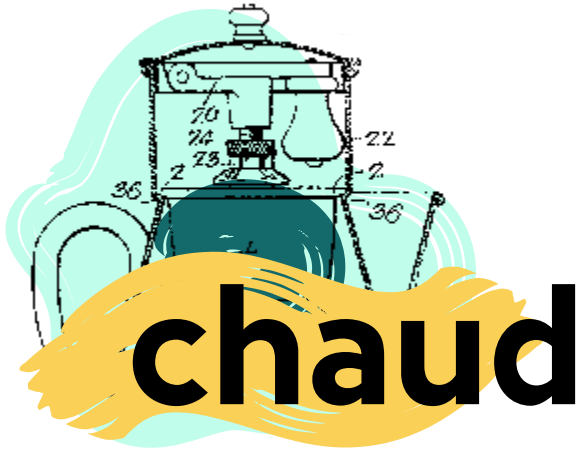

chaud

Lungo | Espresso | Americano 3.00

Cappucino 3.50

Latte Machiato 4.00

Chocolat chaud 4.00

Thé 3.00

Thé Menthe Fraîche 3.50

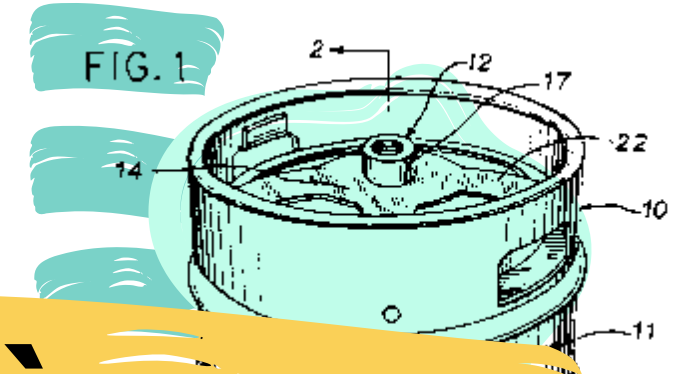

bières

au fût

Stella Artois *25cl | 50cl* ..... 3.00 | 5.00
Liefmans *25cl* 4.00
Hoegaarden Blanche *25cl | 50cl* ..... 4.00 | 7.00
Goose IPA *25cl | 50cl* ..... 4.00 | 7.00
Triple Karmeliet *33cl* 5.00

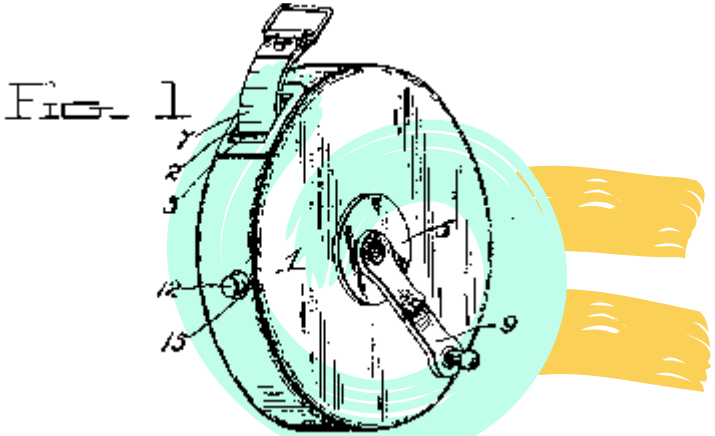

Mètre Stella *10 bières + 1 offerte* 28.00

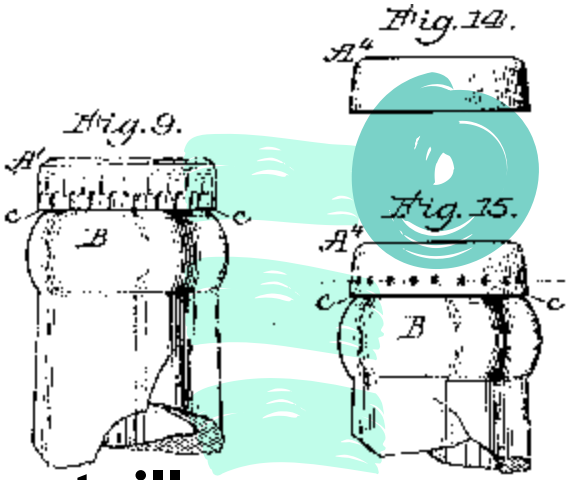

en bouteille

Stella Artois 0.0 ..... 3.00
Liefmans 0.0 ..... 3.50
Corona 0.0 ..... 5.00
Trottinette IPA 0.4 *33cl* 5.00
Carlsberg *25cl* 3.00
Hoegaarden Rosée *25cl* 4.00
Leffe Blonde *33cl* 4.50
Bertinchamps *Pamplemousse* 5.00
Duvel *Blonde / 6,66 33cl* 5.00
Chouffe *Blonde 33cl* 5.00
Surrealiste Pale Ale 33cl 5.00
Jungle Joy *by Brussels Beer Project 33cl* 5.00
Vedett IPA *33cl* 5.00
Corona *33cl* 5.00
Somersby *33cl* 5.00
Salitos *33cl* 5.00

BUCKET SALITOS/CORONA *5+1 gratuit* ... 25.00

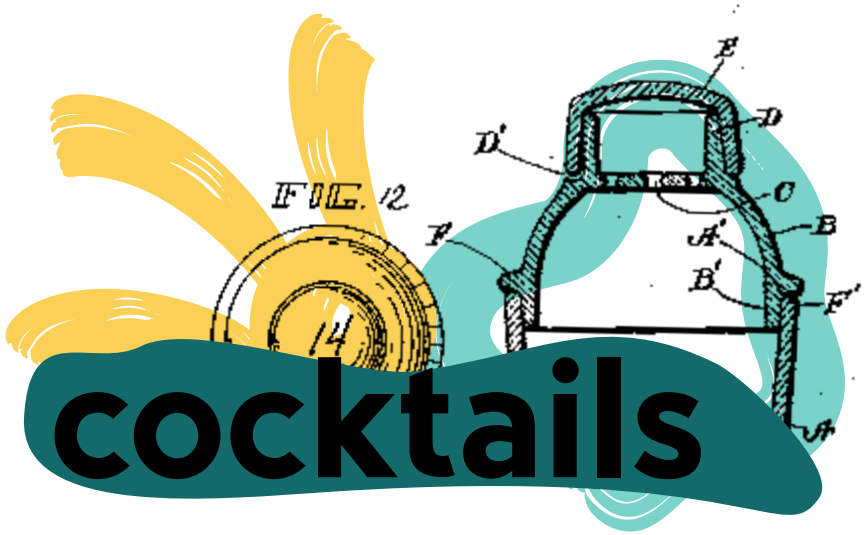

cocktails

classiques

Hugo 10.00
Prosecco, menthe fraiche, sirop de fleur de sureau, citron vert

Aperol Spritz 10.00
Aperol, Prosecco, eau pétillante

Campari Spritz 11.00
Campari, Prosecco, eau pétillante

Negroni 11.00
Campari, Martini, Bombay Sapphire

Moscow Mule 11.00
Eristoff vodka, ginger beer, jus de citron vert

Dark & Stormy 11.00
Bacardi Carribean Spiced, ginger beer, jus de citron vert

Mojito 11.00
Bacardi Carta Blanca, menthe fraîche, eau pétillante, sucre de canne, jus de citron vert

Cuba Libre 11.00
Bacardi 4 años, cola, citron vert

Margarita 12.00
Tequila Cazadores reposado, Cointreau, citron vert

specials

Cocktail Pilko 12.00
Cocktail de saison

Pink Lillet & Tonic 10.00
Lillet Blanc, Fever Tree Raspberry & Rhubarb, citron vert

Paloma 12.00
Tequila Cazadores, jus de citron vert, Fever Tree grapefruit

Espresso Martini 12.00
Vodka, liqueur de café, espresso, sirop de sucre

mocktails

Crodino 6.00
Aperitivo non alcolico

Nona Spritz 9.00
Non-Alcoholic Blood Orange & Gentian Spritz, Fever tree tonic

Martini Vibrante 9.00
Martini Vibrante, jus de pamplemousse bio, eau petillante

Nojito 9.00
Menthe fraîche, eau pétillante, sucre de canne, jus de citron vert

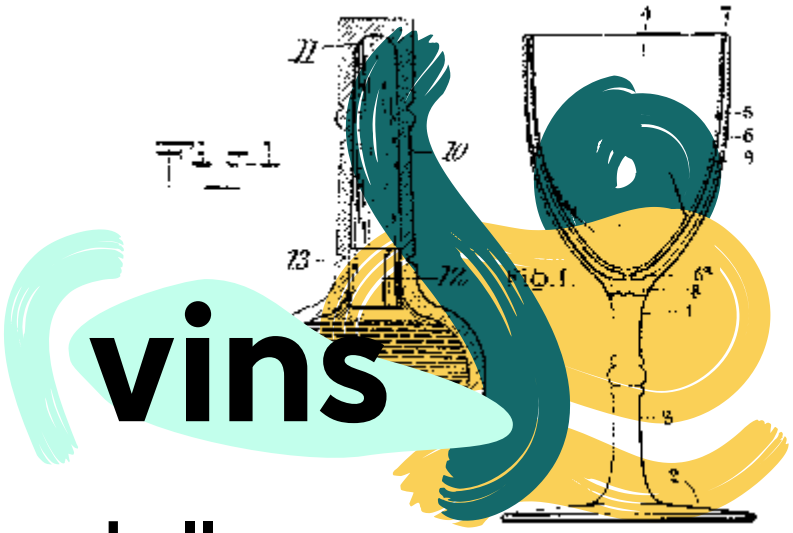

vins

bulles

MOËT & CHANDON ..... 12.00 | 95.00
Champagne

SCAVI & RAY ..... 8.00 | 40.00
Prosecco

blanc

LES CISTES ..... 5.50 | 29.00
Languedoc

MONTGRAS 32.00
Chardonnay - Chili

PIZZOLATO 33.00
Pinot Grigio - Italie

rosé

CHÂTEAU FAVORI ..... 5.50 | 29.00
Vard

rouge

PARALLÈLE 45 ..... 5.50 | 29.00
Rhône

ZINIO ..... 6.00 | 30.00
Rioja -Semi Crianza, Espagne

CHÂTEAU PATACHE D'AUX 38.00
Bordeaux, Médoc

CHÂTEAU PETIT BOCQ 54.00
Bordeaux

vodka

Eristoff White/Red/Passion 10.00
Grey Goose 12.00

whisky

William Lawson's 10.00
Jack Daniel's 11.00
Dewar's 12 ans 12.00

gin

Bombay Sapphire 10.00
Bombay Pressé 11.00
Arduenna 12.00
Bobby's 12.00
Copperhead 13.00

rhum

Bacardi Carta Blanca 10.00
Bacardi Carribean Spiced 11.00
Bacardi 4 años 11.00
Bacardi 8 años 12.00

tequila

Cazadores Reposado 5.00

autres

Ricard 6.00
Martini 6.00
Limoncello Bongiorno 7.00
Amaretto Adriatico 7.00
Get 27 ..... 9.00
Cointreau 10.00

shots 5+1

Kiss Cool 5.00
Vodka, liqueur de menthe, Curaçao

Caramel 5.00
Vodka, sirop de caramel

Bubblegum 6.00
Vodka, Sirop Bubblegum

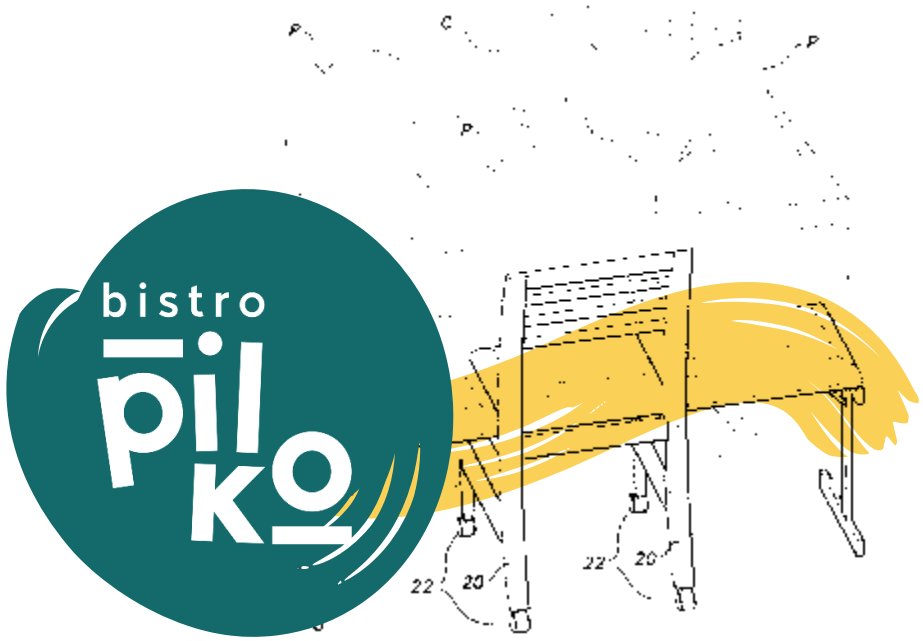

Toutes les infos pratiques, sur le Bistro Pilko, sur les communautés et nos réseaux, accessibles en un seul coup de scan!

Pilko fait partie du groupe Tero qui rassemble des activités de team building, des lieux événementiels, des lodges, des clubs de sport et l'organisation de grands événements sportifs.

Quels liens entre ces activités ? Vous offrir des expériences mémorables et générer de l'authenticité à travers le partage !
www.tero.be

partenaires producteurs :
Viande : *boucherie Magerotte*
Préparations : *Rocky's*

Horaire de la cuisine :
Lundi au Vendredi de 18h à 22h30
Samedi de 12h à 22H30
Dimanche de 12h à 18h

Les dernières commandes sont prises 15 minutes avant la fermeture de la cuisine.